Насосные группы VDM

! Привод трехходового крана входит в комплект поставки

Презентация для продающих организаций

Because Vaillant thinks ahead.

Насосные группы с насосом с частотным регулированием, напор до 6м

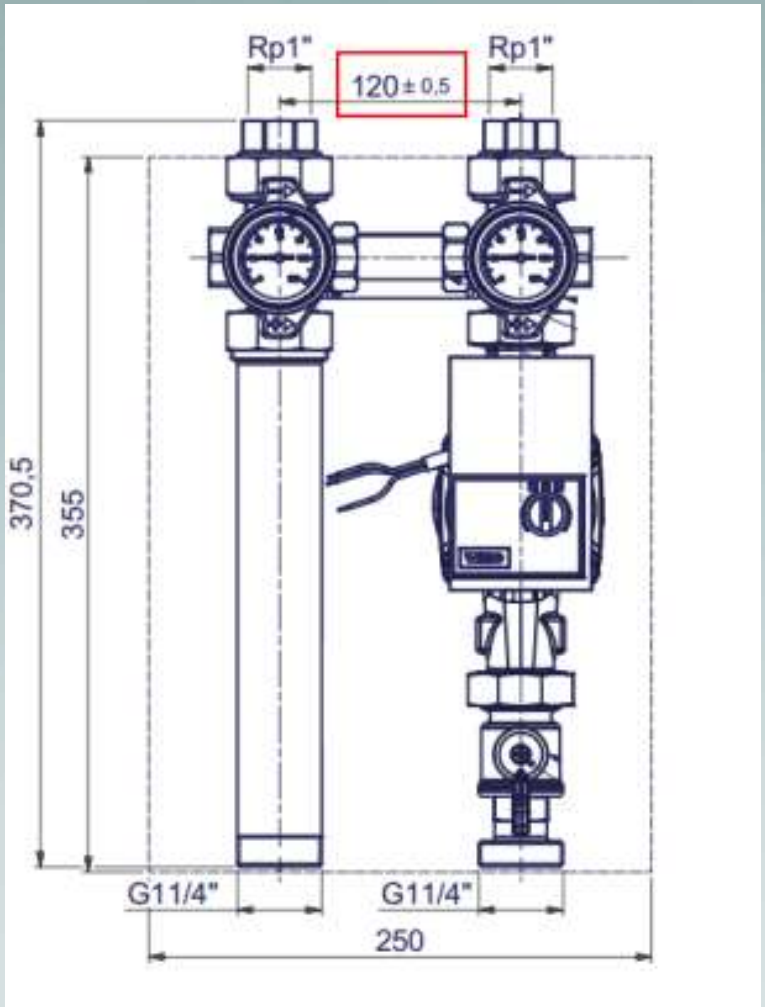

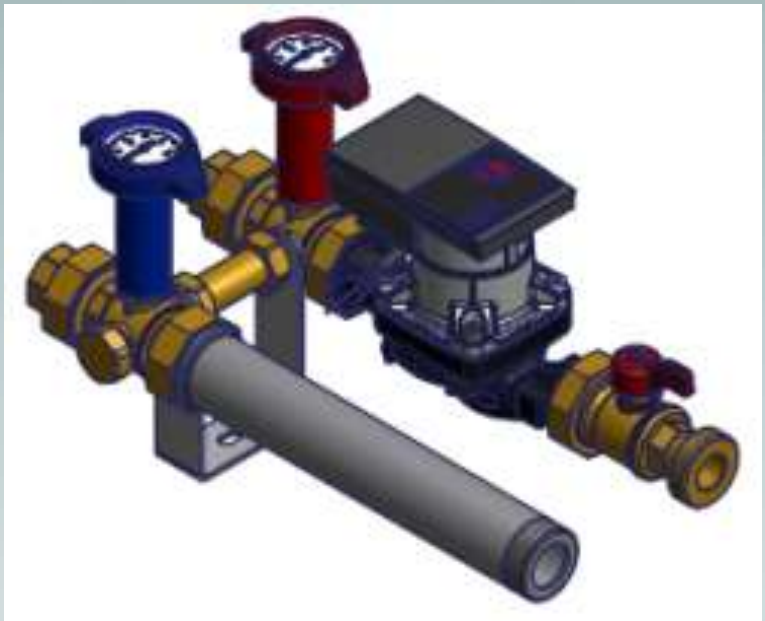

Для нерегулируемого контура

Насосные группы с насосом с частотным регулированием, напор до 6м

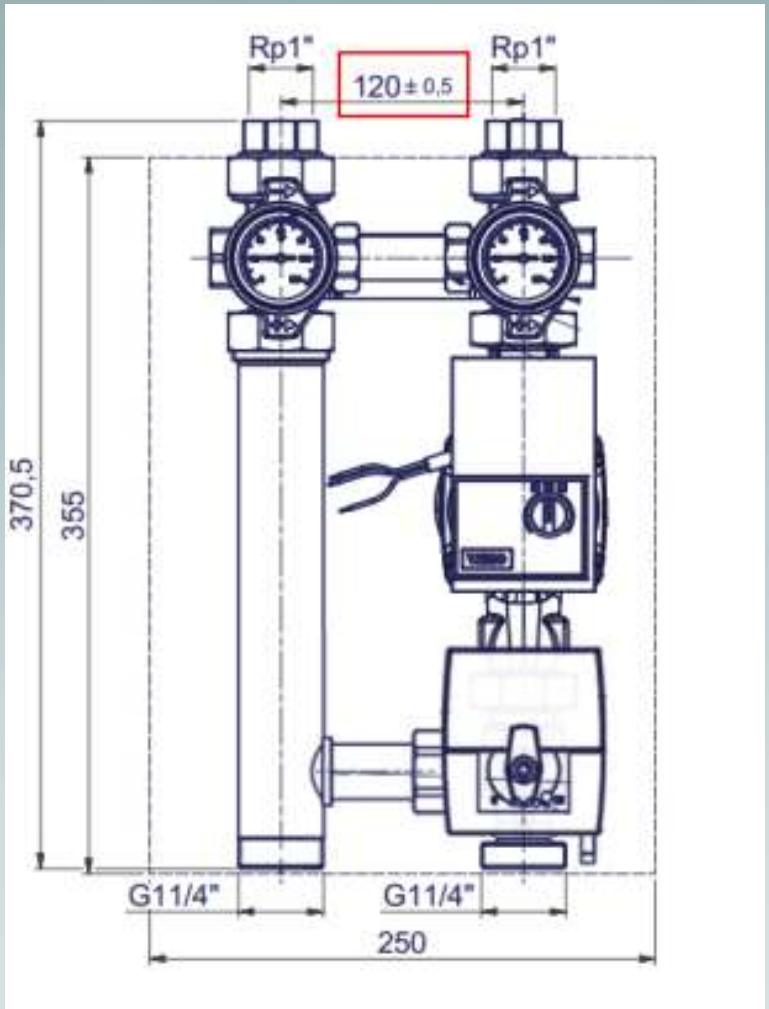

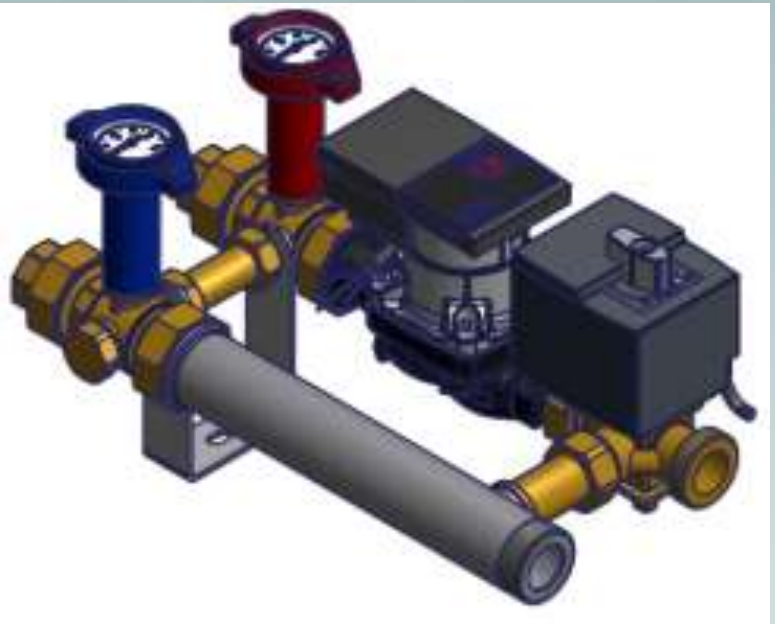

Для регулируемого контура

Насосные группы с насосом с частотным регулированием, напор до 6м

Название	Арт. №	Напор, м	Рабочее давление, бар	Расход макс. , м³/час
VDM 10. Насосная группа для нерегулируемого контура отопления	0020191817	6	6	3,5
VDM 25 M Насосная группа для регулируемого контура отопления, смеситель 1 "	0020191788	6	6	3,5
VDM 20 M. Насосная группа для регулируемого контура отопления, смеситель 3/4 "	0020191813	6	6	3,5
VDM 15 M. Насосная группа для регулируемого контура отопления, смеситель 1/2 "	0020191814	6	6	3,5

Станции нового поколения имеют дополнительную внутреннюю теплоизоляцию *для* снижения уровня шума и потерь тепла.

Улучшенные теплоизоляционные и шумовые характеристики.

Насосные группы с насосом с частотным регулированием, напор до 6м

Насос Wilo Yonos Para

Новый смеситель

Сервопривод трехходового крана включен в комплект поставки

Насосные группы с насосом с частотным регулированием, напор до 6м

- Существенная экономия электроэнергии в сравнении с обычным насосом
- Комфорт в пользовании системой отопления, более тонкая регулировка температурного режима
- Более долговечная работа насоса и других элементов системы отопления за счет снижения гидравлической нагрузки
- Отсутствие колебаний в гидравлической системе и электросети во время пусков
- Существенное снижение уровня шума при работе системы отопления

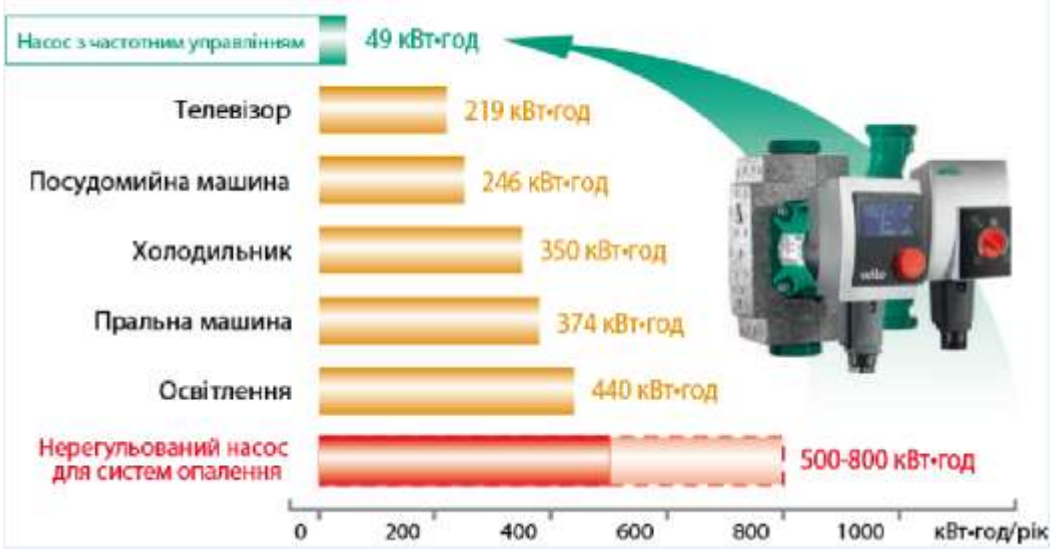

Преимущества использования насоса с частотной регулировкой

Насосные группы с насосом с частотным регулированием, напор до 6м

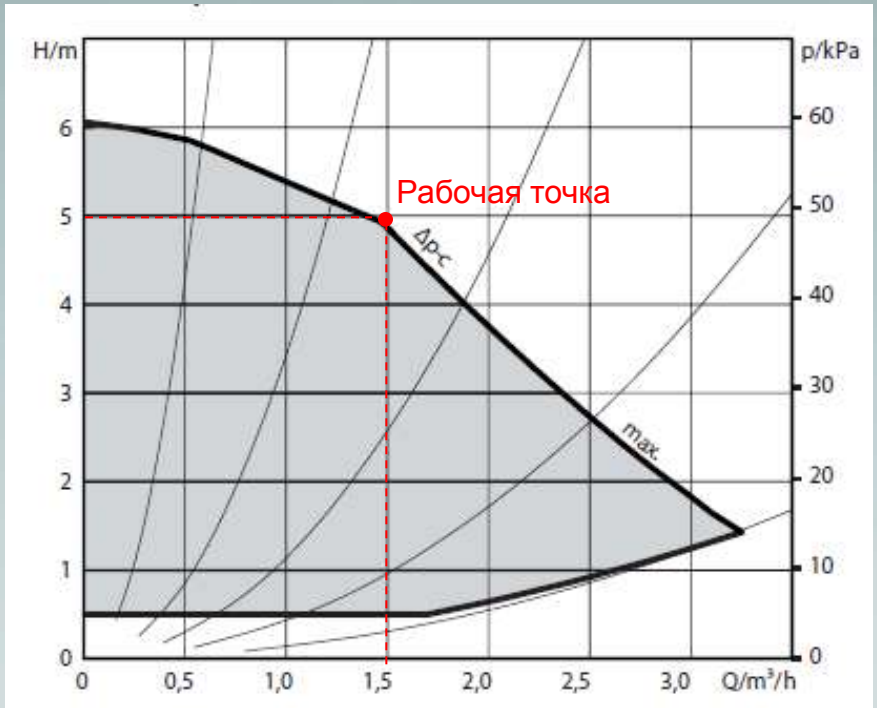

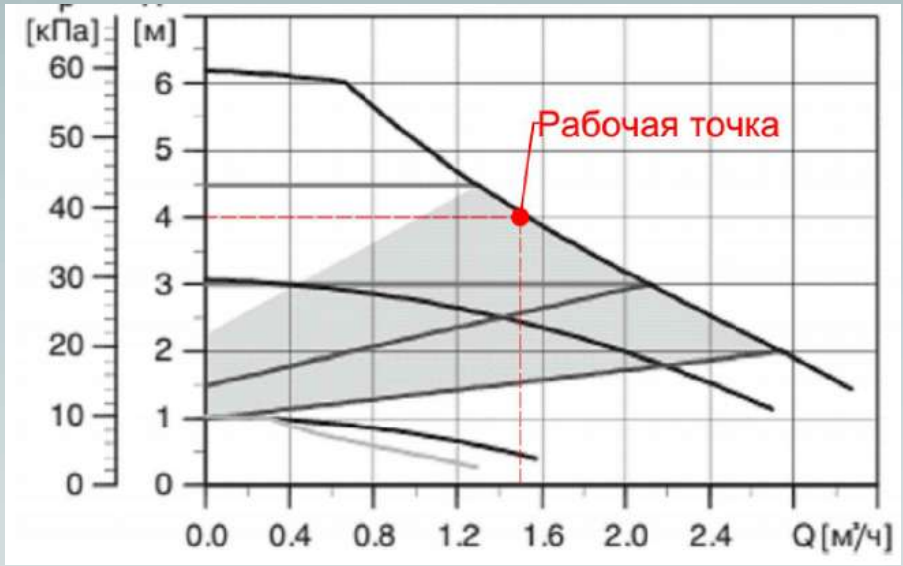

Конкуренты

При одинаковом расходе, насос создает больший напор

Насосные группы с 3-х ступенчатым насосом

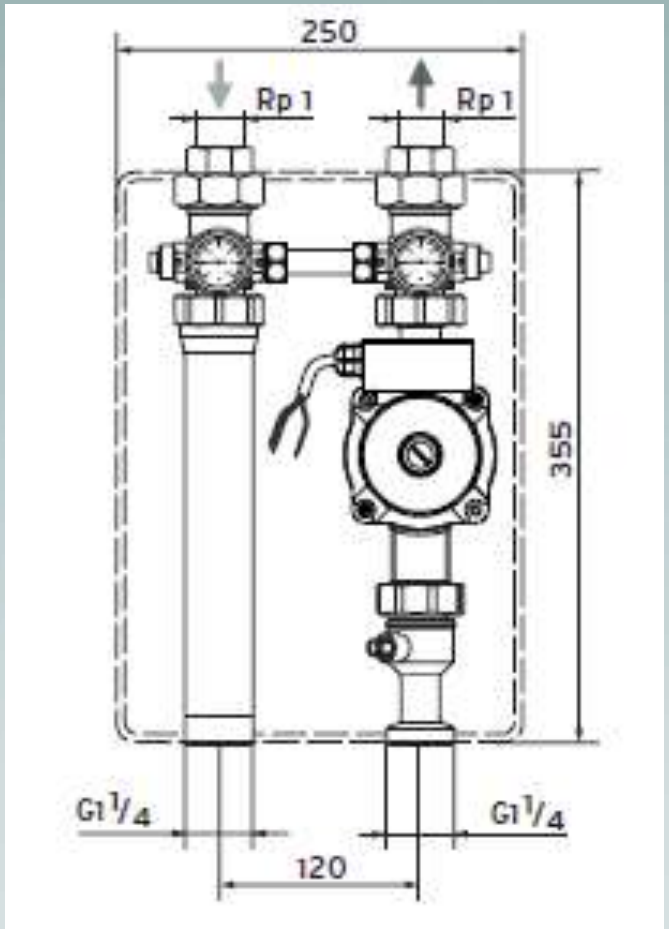

Для нерегулируемого контура

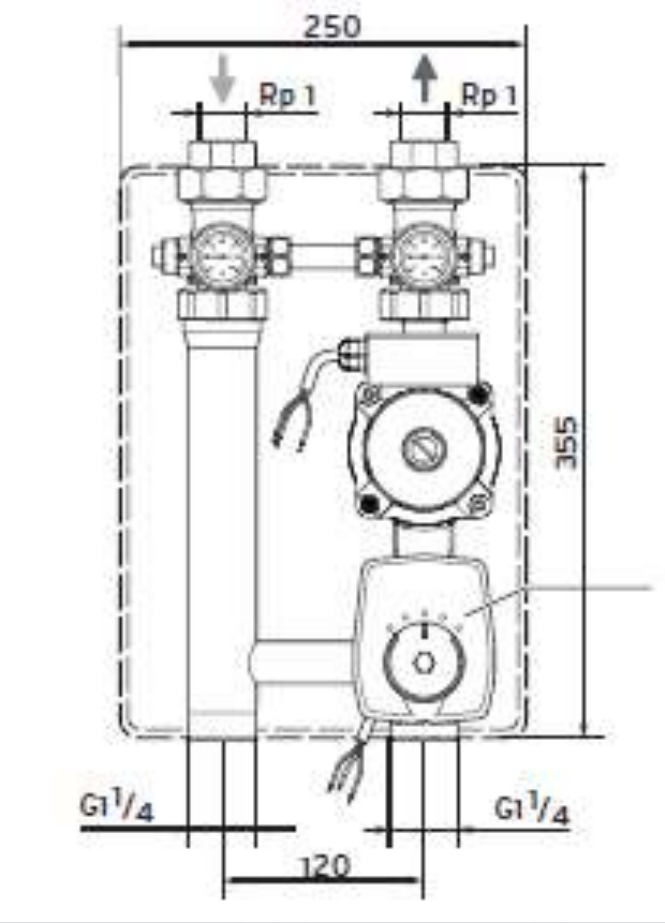

Для регулируемого контура

Насосные группы с 3-х ступенчатым насосом

Название	Арт. №	Напор, м	Рабочее давление, бар	Расход, $м^3$/час
VDM 7. Насосная группа для нерегулируемого контура отопления (3-х ступенчатый насос с напором до 4 м)	0020191820	4	4	3,5
VDM 8 M. Насосная группа для регулируемого контура отопления с 3-х ступенчатым насосом с напором до 4 м, смеситель 1 "	0020191818	4	4	3,5
VDM 9 M. Насосная группа для регулируемого контура отопления с 3-х ступенчатым насосом с напором до 4 м, смеситель 3/4 "	0020191819	4	4	3,5

Насосные группы с 3-х ступенчатым насосом

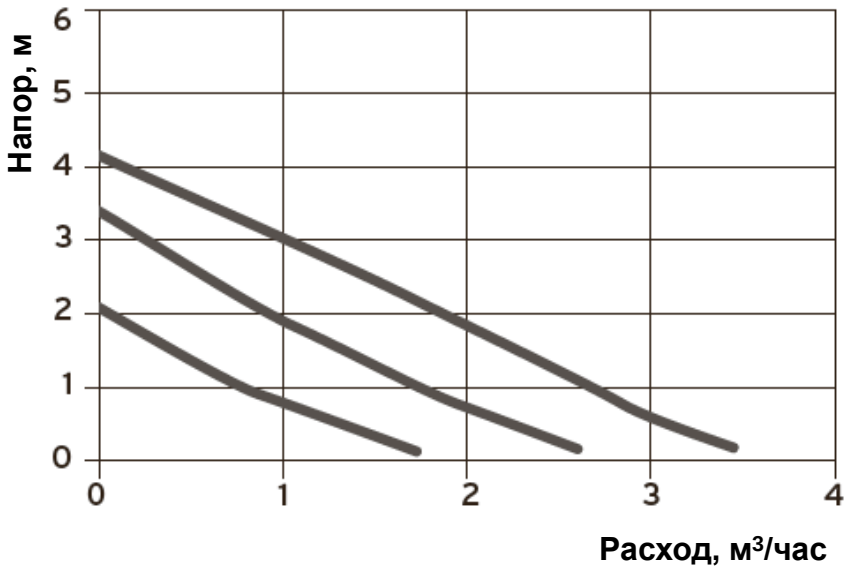

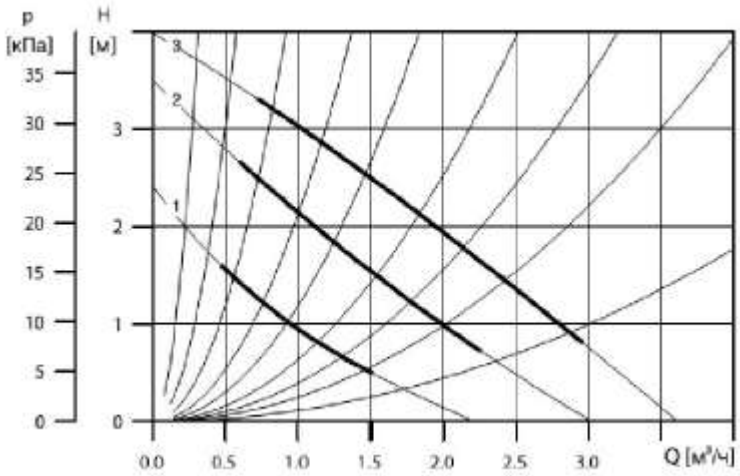

Конкуренты

Технические характеристики аналогичны конкурентам

Распределительные коллекторы

Название	Арт. №
Коллектор для подключения 2-х контуров отопления	307556
Коллектор для подключения 3-х контуров отопления	307597

Для подключения 2-х и 3-х контуров отопления

Распределительные коллекторы

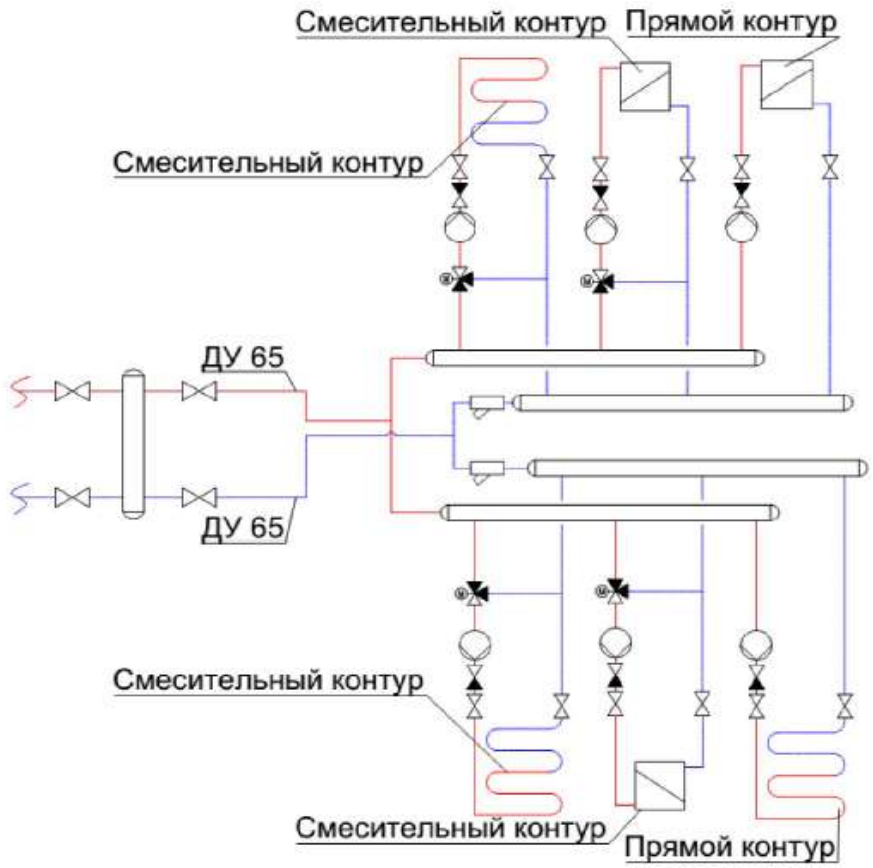

При системе из более, чем трех контуров отопления предлагается параллельное соединение коллекторов.

Спасибо за внимание